VOT-320

VOT-320V0xxL | VOT-320V0xxH

BOSCH

nl Beknopte installatiehandleiding

Inhoudsopgave

1	**Algemene informatie**	**4**
2	**Meegeleverde onderdelen**	**5**
3	**Uitpakken**	**6**
4	**Installeren en aansluiten**	**7**
4.1	De camera bevestigen	7
4.2	Voorbereiding van de installatie	8
4.3	Aarden	9
4.4	Seriële aansluiting	10
4.5	Alarm- en relaisaansluitingen	11
4.6	Aansluiting op draai/kantel-unit	12
4.7	Netwerkverbinding	13
4.8	De voeding aansluiten	14
4.9	Het WFOV-objectief afstellen	15
5	**Configuratie**	**16**
5.1	Een IP-adres toewijzen	16
5.2	De configuratie testen	17

1 Algemene informatie

Deze beknopte installatiehandleiding is van toepassing op alle varianten van de VOT-320.

WAARSCHUWING!

Om te voldoen aan de veiligheidsvoorschriften moeten de aard- en bonddraden altijd worden aangesloten op de hoofdaardpen. Gebruik de VOT-320 uitsluitend in combinatie met een SELV-voeding.

LET OP!

Lees altijd de veiligheidsvoorschriften in het desbetreffende hoofdstuk van de installatie- en bedieningshandleiding (zie product-cd). Deze handleiding bevat belangrijke informatie over de installatie en bediening.
Deze beknopte installatiehandleiding beschrijft alleen de basisprocedure voor de installatie van een VOT-320 en is geen vervanging voor de complete handleiding.

Raadpleeg de uitgebreide online Help van de VOT-320 voor meer gedetailleerde informatie.
Deze beknopte installatiehandleiding, de installatie- en bedieningshandleiding en het actuele firmwarepakket zijn ook beschikbaar in andere talen, op www.boschsecurity.com.

2 Meegeleverde onderdelen

- 1 VOT-320 thermische IP-camera
- 5 klemmenblokken
- 1 scherpstelgereedschap (voor gebruik met WFOV-objectieven)
- 1 RJ45-stekker
- 10 schroeven, 2 onderlegringen en 2 borgringen voor bevestiging van de behuizing
- 3 sabotagebestendige Torx-schroeven voor de vergrendelingen
- 1 Torx-sleutel
- 4 kabelwartels
- 3 moeren voor kabelwartels
- 3 pluggen voor niet-gebruikte kabelwartels
- 1 Beknopte installatiehandleiding
- 1 product-cd

3 Uitpakken

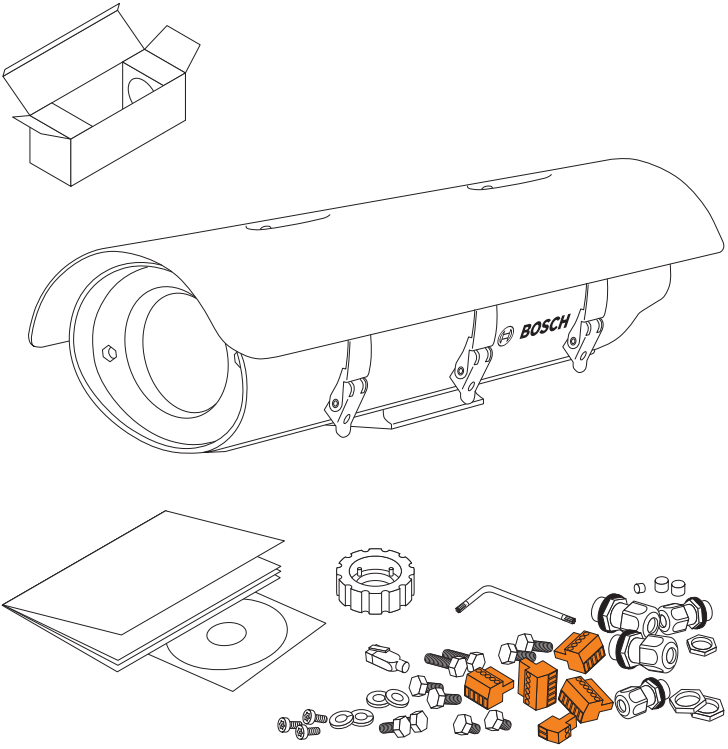

– Controleer of de zending compleet en in perfecte staat is.
– Laat het apparaat door Bosch Security Systems controleren als u een beschadiging aantreft.

4 Installeren en aansluiten

4.1 De camera bevestigen

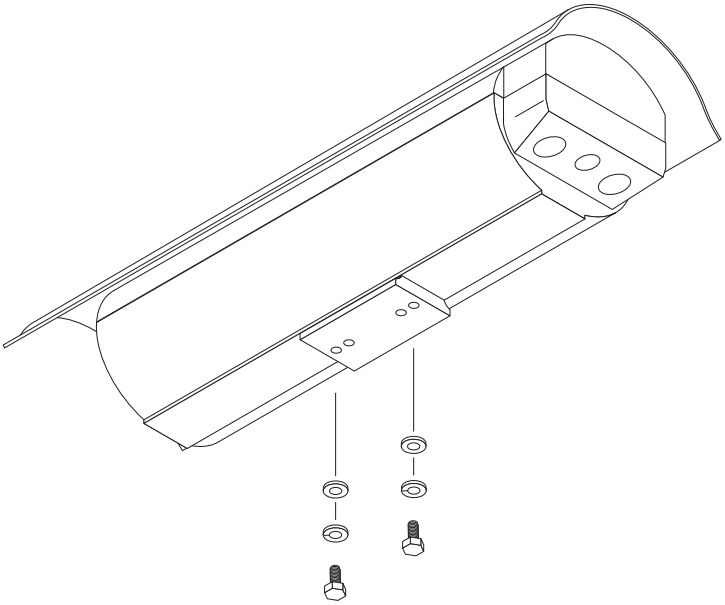

LET OP!

De camera moet correct en stevig worden bevestigd aan een ondersteunende structuur die het gewicht van de camera kan dragen. Wees zorgvuldig bij de keuze van bevestigingssteunen en draai/kantel-units (niet meegeleverd) voor de installatie; houd rekening met het montageoppervlak en het gewicht van de camera.

– Gebruik twee geschikte schroeven, onderlegringen en veerringen voor bevestiging van de camera aan steun of draai/kantel-unit. De veerringen moeten worden gebruikt zodat de schroeven goed kunnen worden vastgedraaid.

4.2 Voorbereiding van de installatie

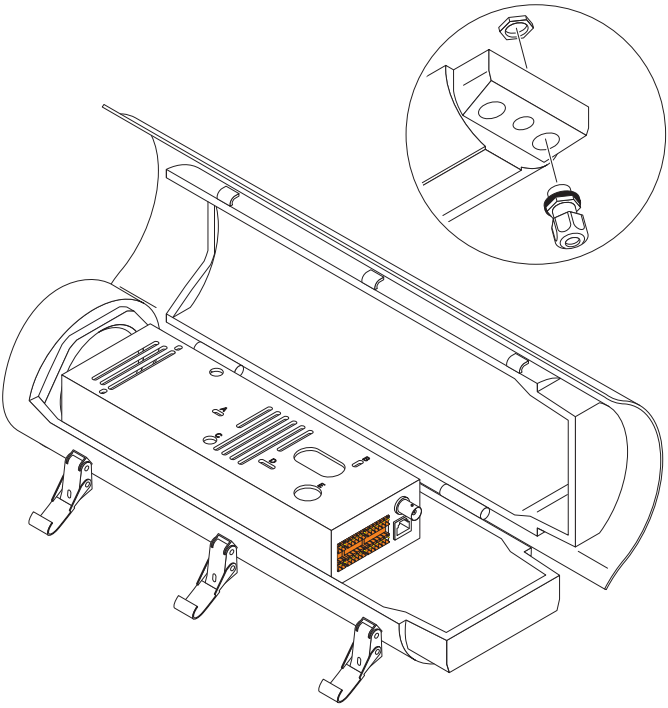

– Open de kap door de drie vergrendelnokken aan de zijkant van de behuizing te openen.
– Bevestig de vereiste kabeldoorvoeren.
– Sluit gaten die niet worden gebruikt af met geschikte pluggen.

LET OP!

Zorg ervoor dat alle bevestigingen goed vastzitten om een vloeistofdichte afdichting te garanderen. Anders kan er water in de behuizing binnendringen, waardoor elektronische onderdelen, de camera en het objectief beschadigd kunnen raken.

Voorzie de kabels aan de buitenzijde van de einddoppen aan de achterzijde van druppellussen.

4.3 Aarden

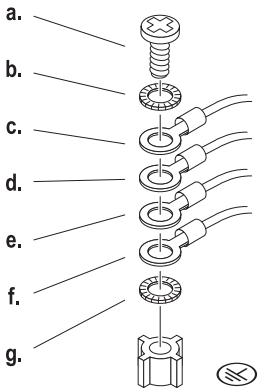

LET OP!
Om te voldoen aan de veiligheidsvoorschriften moeten de aard- en bonddraden altijd worden aangesloten op de hoofdaardpen.

– Draai de bevestigingsschroef naast het aardesymbool aan de onderzijde van de camerabehuizing los.
– Verwijder alleen de onderste getande borgring van de schroef.
– Als u de camera aan een draai/kantel-unit bevestigt, dient u eerst de overeenkomstige bonddraad aan de schroef te bevestigen. Gebruik voor het aarden een draad met een diameter van ten minste 1,02 mm (18 AWG). Bevestig de aarddraad aan de schroef. Breng vervolgens de onderste getande borgring opnieuw aan.
– Hanteer deze volgorde:
  a. Schroef
  b. Getande borgring
  c. Bonddraad naar de bovenzijde van de behuizing
  d. Bonddraad naar de cameramodule
  e. Alleen bij draai/kantel-unit: bonddraad naar de draai/kantel-unit
  f. Aarddraad
  g. Getande borgring
– Draai de schroef weer vast.

4.4 Seriële aansluiting

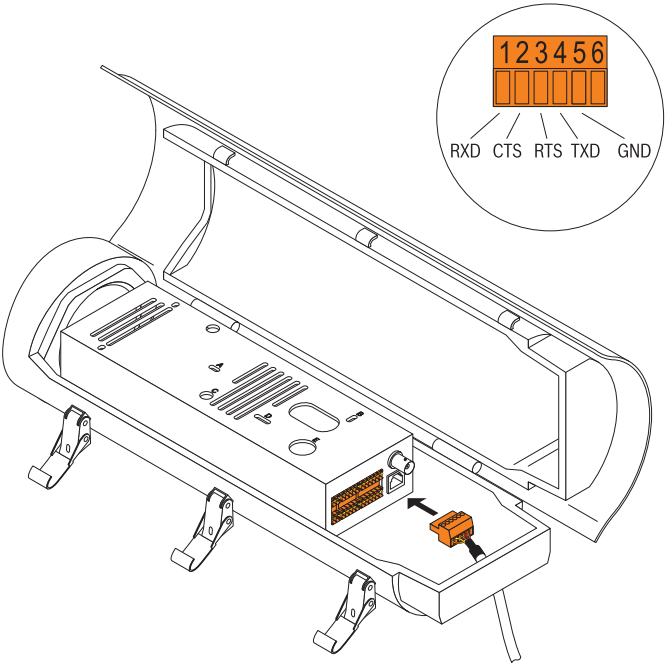

LET OP!
Houd rekening met de labels op de cameramodule van de VOT-320 en juiste positie voor het klemmenblok.

– Voor een seriële aansluiting op de VOT-320 dient u de relevante kabels aan te sluiten op het klemmenblok.
– Sluit het klemmenblok aan op de bovenste oranje aansluiting op de VOT-320.

4.5 Alarm- en relaisaansluitingen

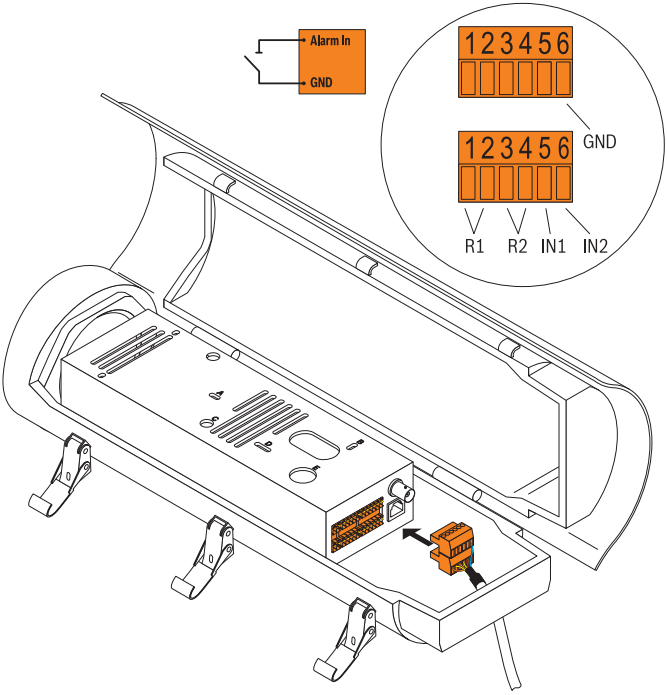

LET OP!

Houd rekening met de labels op de cameramodule van de VOT-320 en juiste positie voor het klemmenblok.

Houd rekening met de volgende specificaties voor de relaisuitgangen:

max. 30 V, 200 mA

- Sluit de alarmswitches aan op de overeenkomstige klemmen.
- Sluit de relaisverbindingen aan op de overeenkomstige klemmen.
- Sluit de klemmenblokken aan op de oranje aansluitingen op de VOT-320.

4.6 Aansluiting op draai/kantel-unit

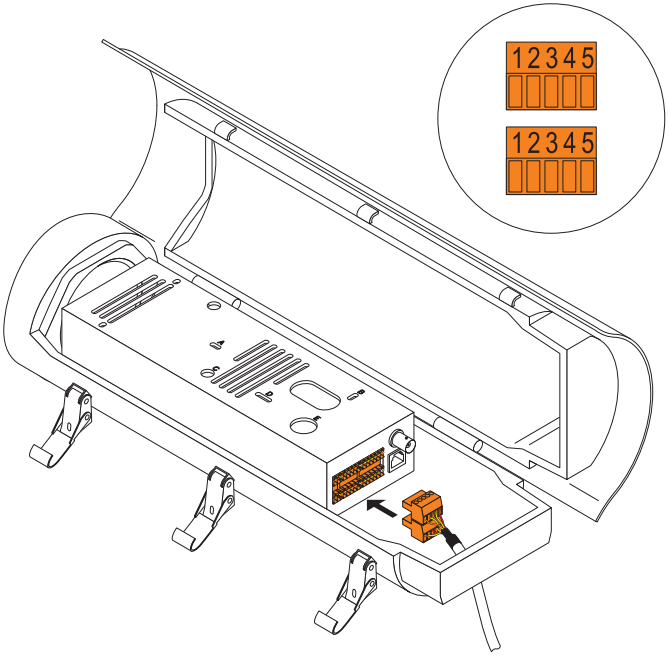

– De VOT-320 aansluiten op een geschikte draai/kantel-unit:

Bovenste rij:	1	Naar rechts draaien
	2	Naar links draaien
	3	D/K gemeenschappelijk
	4	Draaipositie
	5	Kantelpositie
Onderste rij:	1	Omhoog kantelen
	2	Omlaag kantelen
	3	D/K gemeenschappelijk
	4	PP Return (–)
	5	PP Supply (+)

– Sluit de aardkabel van de draai/kantel-unit aan op de GND-schroef onder in de behuizing.

4.7 Netwerkverbinding

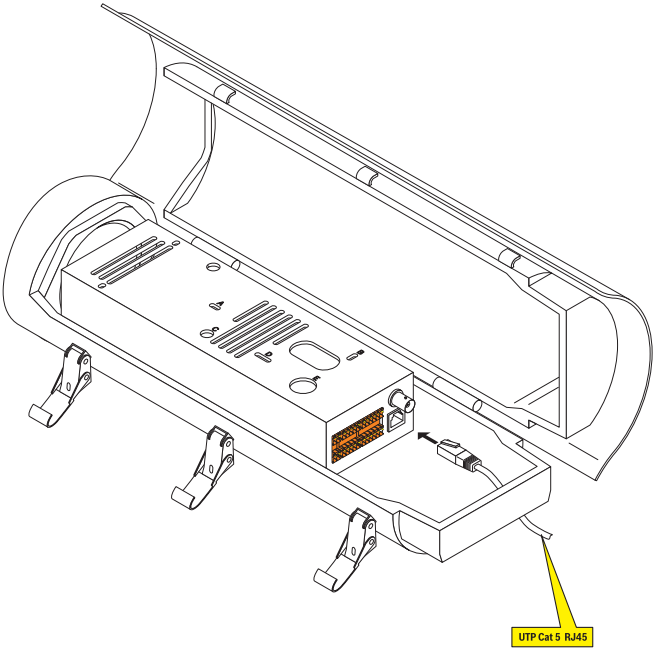

– Krimp eerst de kabels conform de EIA/TIA-norm die van toepassing is:

Pin	EIA/TIA-568-A	EIA/TIA-568-B
1	wit/groen	wit/oranje
2	groen	oranje
3	wit/oranje	wit/groen
4	blauw	blauw
5	wit/blauw	wit/blauw
6	oranje	groen
7	wit/bruin	wit/bruin
8	bruin	bruin

– Sluit de VOT-320 aan op het netwerk via de RJ45-aansluiting.

4.8 De voeding aansluiten

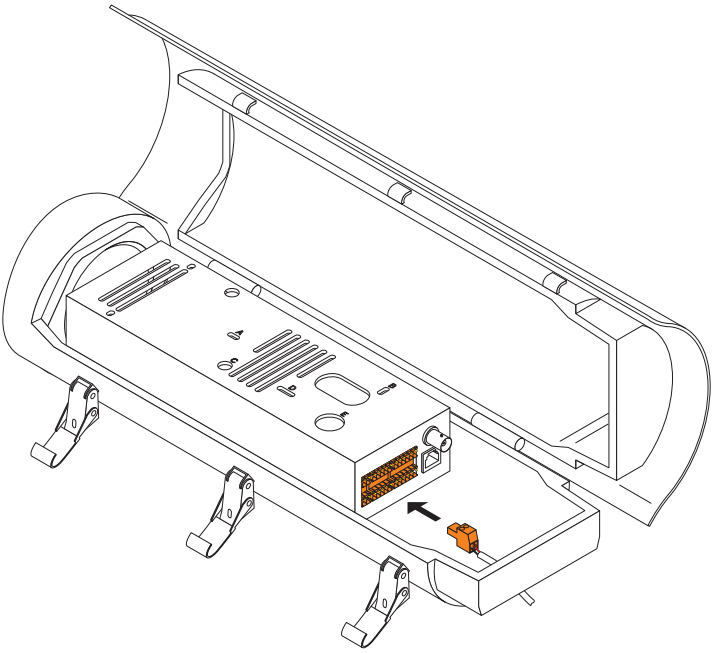

LET OP!

Gebruik de VOT-320 uitsluitend in combinatie met een SELV-voeding die aan de volgende specificaties voldoet: uitgangsspanning 24 VAC, min. 33,6 VA zonder draai/kantel-unit.

Houd rekening met de labels op de cameramodule van de VOT-320 en juiste positie voor het klemmenblok.

- Sluit de kabels van de voedingseenheid aan op het klemmenblok.
- Sluit het klemmenblok aan op de oranje aansluiting op de VOT-320.
- Sluit de stekker van de voedingseenheid aan op een geschikt stopcontact.

4.9 Het WFOV-objectief afstellen

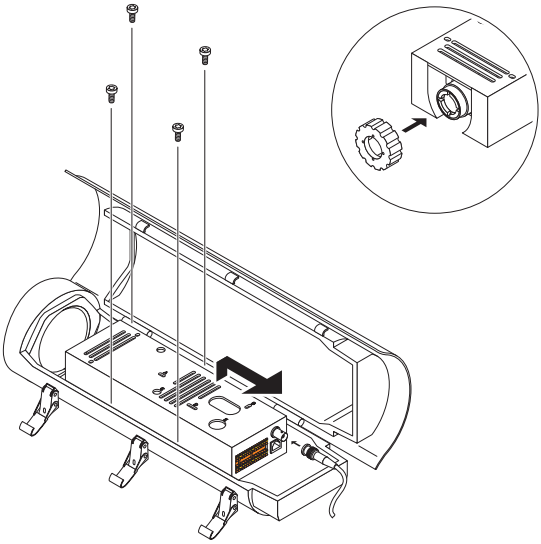

Camera's met 9-mm, 13-mm en 19-mm objectieven bestrijken een breed gezichtsveld (Wide Field of View, WFOV). Mogelijk dient u de camera scherp te stellen. Alle overige objectieven zijn al vooraf ingesteld en hoeven niet te worden afgesteld.

- Sluit een monitor aan op de BNC-aansluiting om het beeld te controleren.
- Draai de vier bevestigingsschroeven van de cameramodule los.
- Til de cameramodule op en schuif deze naar achteren om bij het objectief te kunnen.
- Breng het scherpstelgereedschap aan op het objectief en stel het objectief scherp door het te draaien.
- Verwijder het scherpstelgereedschap.
- Til de cameramodule op en schuif hem terug naar de oorspronkelijke positie.
- Draai de vier schroeven opnieuw vast en koppel de monitor los.
- Sluit de kap van de behuizing en maak de vergrendelnokken vast met de sabotagebestendige schroeven en de meegeleverde torx-sleutel.

5 Configuratie

5.1 Een IP-adres toewijzen

AANWIJZING!
Voordat u de VOT-320 in uw netwerk kunt gebruiken, moet u een geldig IP-adres voor uw netwerk en een compatibel subnetmasker hebben.

- Als u dit nog niet hebt gedaan, installeer dan het programma **Bosch Video Client** vanaf de product-cd.
- Start **Bosch Video Client**.
- Klik op om **Configuration Manager** te starten. Het systeem doorzoekt automatisch het netwerk op compatibele units.
- Wanneer de VOT-320 wordt weergegeven in de lijst, wordt de Configuratie-wizard automatisch gestart. Als dit niet het geval is, klik dan op **Configuratie-wizard...** in het menu **Extra**.
- Volg de instructies in het venster **Configuratie-wizard**.

5.2 De configuratie testen

– Start de webbrowser en voer het IP-adres van de module in (bijv. **http://192.168.0.116**) om te controleren of er een verbinding tussen de module en het netwerk is.
– Gebruik de koppelingen bovenaan de pagina's om te navigeren.

AANWIJZING!
Stel de grafische kaart van de computer in op een kleurdiepte van 16 bits of 32 bits. Anders kan de computer de videobeelden niet weergeven.

Bosch Sicherheitssysteme GmbH
Robert-Bosch-Ring 5
85630 Grasbrunn
Germany
www.boschsecurity.com
© Bosch Sicherheitssysteme GmbH, 2012